WA HS
priključek ... HS, jeklo

Lastnosti

Območje uporabe	Priključna armatura za kovinske cevi
Priključek 1	metrični zunanji navoj, cilindrični
Oblika tesnila 1	24° notranji konus
Standard	DIN 2353 ISO 8434-1
kratica	CES
Oblika izdelave	ravno
Serija	težko
Material:	jeklo (varljivo)



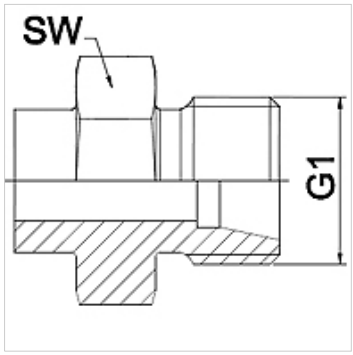

Navodilo

Navedene so orientacijske vrednosti!

Navodila za naročanje

Druge izvedbe na zahtevo

Artikel

Opis	DN	PN (bar)	G1	Serija	SW (mm)
WA 004 HS	4	630	M 16 x 1,5	8S	17
WA 006 HS	6	630	M 18 x 1,5	10 S	19
WA 008 HS	8	630	M 20 x 1,5	12 S	22
WA 010 HS	10	630	M 22 x 1,5	14 S	24
WA 013 HS	13	400	M 24 x 1,5	16 S	27
WA 016 HS	16	400	M 30 x 2	20 S	32
WA 020 HS	20	400	M 36 x 2	25 S	36
WA 025 HS	25	250	M 42 x 2	30 S	46
WA 032 HS	32	250	M 52 x 2	38 S	55

Variante izdelka

WA HS VA	priključek ... HS, VA, nerjavno jeklo

Kljub skrbnemu preverjanju napak ne moremo izključiti in za informacije, ki so tu navedene, ne prevzemamo nobene odgovornosti.