DS
Tesnilo bata, DS

Lastnosti

Način izdelave	Tesnilni komplet za utorni obroč
Obratovalni tlak	do 250 bar
Drsna hitrost max.	0,5 m/s
Temperatura min.	-40 °C
Temperatura max.	110 °C
Sredstva	Mineralna olja vodne emulzije
Montaža	na večdelnih batih
Material:	(1) Podporni obroč: NBR (2) Tesnilo: s tkanino ojačan NBR
Uporaba	Hidravlika

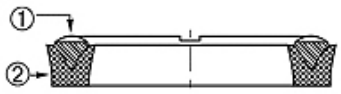

Toleranz / Tolerance			
D	d	M	L
H9 / e8	± 0,06	± 0,10	± 0,12

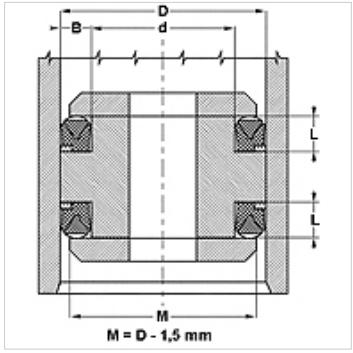

Opis

potrebuje malo prostora
visoka odpornost na iztiskanje

Navodila za naročanje

V primeru posebnih delovnih pogojev (tekočina, temperatura, tlak ...) nas, prosimo, pokličite.
Drug možni material: FPM.

Artikel

Opis	D (mm)	d (mm)	L (mm)
DS 940 47	24	12	7,5
DS 980 51	25	13	8,0
DS 157 098	40	25	10,0
DS 196 137	50	35	10,0
DS 216 1571	55	40	9,5
DS 216 157	55	40	12,0
DS 255 177	65	45	13,5
DS 275 196	70	50	13,5
DS 314 236	80	60	13,5
DS 354 275	90	70	13,5
DS 374 295	95	75	13,5
DS 590 492	150	125	14,0
DS 787 669	200	170	19,8
DS 886 767	225	195	19,8
DS 984 866	250	220	19,8
DS 118 11062	300	270	19,8

Kljub skrbnemu preverjanju napak ne moremo izključiti in za informacije, ki so tu navedene, ne prevzemamo nobene odgovornosti.