# RSE W-AR

Tesnilo bata, RSE-W-AR

## Lastnosti

| | |
|---|---|
| **Način izdelave** | Utorni obroč bata |
| **Obratovalni tlak** | do 400 bar |
| **Drsna hitrost max.** | 0,5 m/s |
| **Temperatura min.** | -30 °C |
| **Temperatura max.** | 80 °C |
| **Sredstva** | Mineralna olja |
| **Montaža** | na enodelnih batih |
| **Material:** | (1) Vodilni obroč: acetatna smola<br>(2) Tesnilo: PUR<br>(3) Seegerjev obroč: acetatna smola |
| **Uporaba** | Hidravlika |

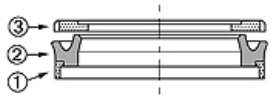


| Toleranz / Tolerance | | | | | | |
|---|---|---|---|---|---|---|
| D | d | L | G | F | R | Q |
| H10/e8 | +0,1 0 | +0,2 0 | ±0,1 | +0,20 +0,10 | 0 -0,05 | ±0,10 |

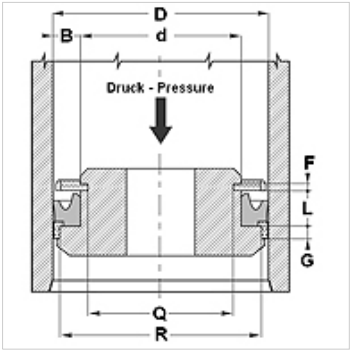


## Opis

visoka obrabna odpornost
Dobro tesnenje.
enostavna rešitev.

## Navodila za naročanje

Tesnila s premerom od 20 do 510 mm lahko izdelamo hitro.

## Artikel

| Opis | D (mm) | d (mm) | L (mm) | G (mm) | F (mm) | R (mm) | Q (mm) |
|---|---|---|---|---|---|---|---|
| **RSE 40 26-W-AR** | 40 | 26 | 9,4 | 6,35 | 3,1 | 35,40 | 21,60 |
| **RSE 63 45-W-AR** | 63 | 45 | 10,5 | 6,35 | 3,1 | 58,40 | 40,84 |

*Kljub skrbnemu preverjanju napak ne moremo izključiti in za informacije, ki so tu navedene, ne prevzemamo nobene odgovornosti.*