# WTFP BPU
Strgalo, WTFP-BPU

## Lastnosti

| | |
|---|---|
| **Način izdelave** | Strgalo |
| **Drsna hitrost max.** | 2,0 m/s |
| **Temperatura min.** | -30 °C |
| **Temperatura max.** | 110 °C |
| **Sredstva** | Mineralna olja |
| **Montaža** | prvi tesnilni obroč in nato obroč iz PTFE oblikujte v obliki ledvice<br>in potisnite v utor (od 30 mm dalje) |
| **Material:** | (1) Dinamično tesnilo: H-PU D55<br>(2) Statično tesnilo: NBR |
| **Uporaba** | Hidravlika |

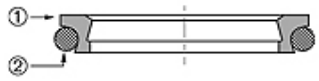


| Toleranz / Tolerance | | | |
|---|---|---|---|
| d | D | C | L |
| f8 / h9 | H9 | H11 | 0<br>+0,20 |

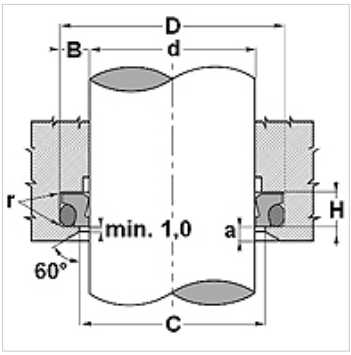


## Opis

majhno drsno trenje
visoka obrabna odpornost
potrebuje malo prostora
dolga življenjska doba
zelo dobro strganje od znotraj proti preostalemu oljnemu filmu na površini batnice.

## Artikel

| Opis | d (mm) | D (mm) | H (mm) | C (mm) |
|---|---|---|---|---|
| **WTFP 0250 BPU40447** | 25 | 32,6 | 4,2 | 26,5 |
| **WTFP 0350 BPU40447** | 35 | 42,6 | 4,2 | 36,5 |
| **WTFP 0500 BPU40447** | 50 | 58,8 | 6,3 | 51,5 |
| **WTFP 0550 BPU40447** | 55 | 63,8 | 6,3 | 56,5 |
| **WTFP 0560 BPU40447** | 56 | 64,8 | 6,3 | 57,5 |
| **WTFP 0600 BPU40447** | 60 | 68,8 | 6,3 | 61,5 |
| **WTFP 0700 BPU40447** | 70 | 82,2 | 8,1 | 72,0 |
| **WTFP 0750 BPU40447** | 75 | 87,2 | 8,1 | 77,0 |
| **WTFP 0800 BPU40447** | 80 | 92,2 | 8,1 | 82,0 |
| **WTFP 0900 BPU40447** | 90 | 102,2 | 8,1 | 92,0 |
| **WTFP 0950 BPU40447** | 95 | 107,2 | 8,1 | 97,0 |
| **WTFP 1000 BPU40447** | 100 | 112,2 | 8,1 | 102,0 |
| **WTFP 1100 BPU40447** | 110 | 122,2 | 8,1 | 112,0 |
| **WTFP 1400 BPU40447** | 140 | 156,0 | 9,5 | 142,5 |

*Kljub skrbnemu preverjanju napak ne moremo izključiti in za informacije, ki so tu navedene, ne prevzemamo nobene odgovornosti.*