WA AFL-GAR VA

priključek ... AFL-GAR, VA

Lastnosti

Območje uporabe	Priključna armatura za kovinske cevi
Priključek 1	cilindrični colski notranji navoj
Oblika tesnila 1	konično tesnenje
Standard	DIN EN 10226 / ISO 7-1
Oblika izdelave	ravno
Izvedba	3-delni navoj
Material:	nerjavno jeklo



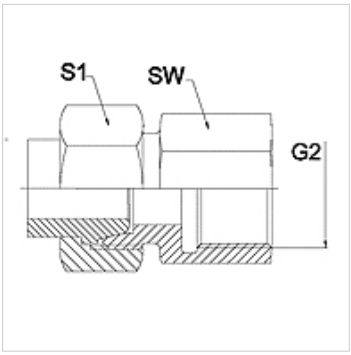

Navodilo

Navedene so orientacijske vrednosti!

Navodila za naročanje

Druge izvedbe na zahtevo

Artikel

Opis	DN	PN (bar)	G2	SW (mm)	S1 (mm)
WA 006 AFL-GAR VA	6	250	G 1/4" -19	19	17,0
WA 008 AFL-GAR VA	8	250	G 1/4" -19	19	19,0
WA 010 AFL-GAR VA	10	250	G 3/8" -19	22	22,0
WA 013 AFL-GAR VA	13	250	G 1/2" -14	27	27,0
WA 016 AFL-GAR VA	16	160	G 1/2" -14	27	32,0
WA 020 AFL-GAR VA	20	160	G 3/4" -14	32	36,0
WA 025 AFL-GAR VA	25	100	G 1" -11	41	41,0
WA 032 AFL-GAR VA	32	100	G 1,1/4" -11	50	50,0
WA 040 AFL-GAR VA	40	100	G 1,1/2" -11	55	60,0

Variante izdelka

WA AFL-GAR	priključek ... AFL-GAR, jeklo, jeklo

Kljub skrbnemu preverjanju napak ne moremo izključiti in za informacije, ki so tu navedene, ne prevzemamo nobene odgovornosti.