WA AFL-SA VA

priključek ... AFL-SA, VA

Lastnosti

Območje uporabe	Priključna armatura za kovinske cevi
Priključek 1	varilni nastavek za metrično cev
Oblika tesnila 1	konično tesnenje
Oblika izdelave	ravno
Izvedba	3-delni navoj
Material:	nerjavno jeklo



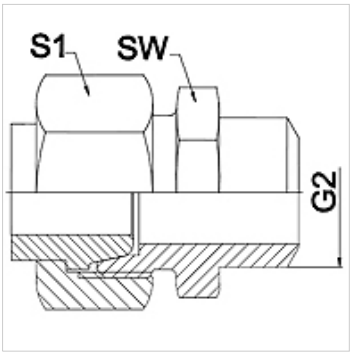

Navodilo

Navedene so orientacijske vrednosti!

Navodila za naročanje

Druge izvedbe na zahtevo

Artikel

Opis	DN	PN (bar)	G2 (mm)	SW (mm)	S1 (mm)
WA 006 AFL-SA VA	6	250	12	14	17,0
WA 008 AFL-SA VA	8	250	14	17	19,0
WA 010 AFL-SA VA	10	250	16	19	22,0
WA 013 AFL-SA VA	13	250	19	22	27,0
WA 016 AFL-SA VA	16	160	22	27	32,0
WA 020 AFL-SA VA	20	160	27	32	36,0
WA 025 AFL-SA VA	25	100	32	41	41,0
WA 032 AFL-SA VA	32	100	40	46	50,0
WA 040 AFL-SA VA	40	100	46	55	60,0

Variante izdelka

WA AFL-SA	priključek ... AFL-SA, jeklo, jeklo (varljivo)

Kljub skrbnemu preverjanju napak ne moremo izključiti in za informacije, ki so tu navedene, ne prevzemamo nobene odgovornosti.