WA LMA VA

priključek ... LMA, VA

Lastnosti

Območje uporabe	Priključna armatura za kovinske cevi
Priključek 1	konični obroč, oblike SD z utorno matico oblike F
Oblika tesnila 1	konično tesnenje s tesnilnim obročem
Standard	DIN 11851 DIN 405-1
Oblika izdelave	ravno
Material:	nerjavno jeklo

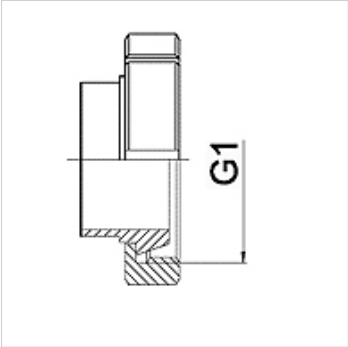

Navodila za naročanje

Druge izvedbe na zahtevo

Artikel

Opis	DN	PN (bar)	G1
WA 010 LMAVA	10	40	Rd 28 x 1/8"
WA 013 LMAVA	13	40	Rd 34 x 1/8"
WA 020 LMAVA	20	40	Rd 44 x 1/6"
WA 025 LMAVA	25	40	okr. 52 x 1/6"
WA 032 LMAVA	32	40	okr. 58 x 1/6"
WA 040 LMAVA	40	40	okr. 65 x 1/6"
WA 050 LMAVA	50	25	okr. 78 x 1/6"
WA 065 LMAVA	65	25	okr. 95 x 1/6"
WA 080 LMAVA	80	25	okr. 110 x 1/4"
WA 100 LMAVA	100	25	okr. 130 x 1/4"
WA 125 LMAVA	125	16	Rd 160 x 1/4"
WA 150 LMAVA	150	16	Rd 190 x 1/4"

Kljub skrbnemu preverjanju napak ne moremo izključiti in za informacije, ki so tu navedene, ne prevzemamo nobene odgovornosti.