TW-T MG

Armatura za cisterne, med

Lastnosti

Območje uporabe	cisterne
Priključek 1	priključek za cev
Priključek 2	zunanji navoj cilindrični BSP
Način izdelave	z varovalnim snopom
Standard	DIN EN 14 420-5
Material:	med



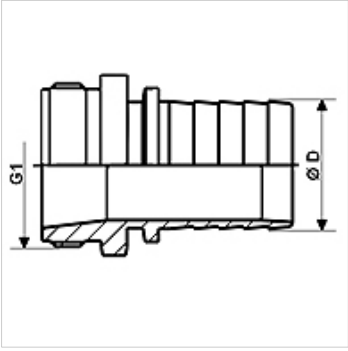

Artikel

Opis	DN*	Ø D (mm)	G1	najv. obratovalni tlak (bar)
TW-T 12 13 MG	13	13,4	G 1/2" -14	16
TW-T 34 19 MG	19	19,4	G 3/4" -14	16
TW-T 10 25 MG	25	25,4	G 1" -11	16
TW-T 114 32 MG	31	32,4	G 1,1/4" -11	16
TW-T 112 38 MG	38	38,4	G 1,1/2" -11	16
TW-T 20 50 MG	50	50,4	G 2" -11	16
TW-T 212 63 MG	63	63,4	G 2,1/2" -11	16
TW-T 30 75 MG	75	75,4	G 3" -11	16
TW-T 40 100 MG	100	100,4	G 4" -11	16

NP = nazivni premer, nazivna širina

Pribor

KS AL	Spojna objemka, aluminij
KS FIX AL	Spojna objemka za povezavo z zatiči, aluminij

je pribor za naslednje izdelke

TW	Cev za cisterno
TW OW	Cev za cisterne brez špirale

Kljub skrbnemu preverjanju napak ne moremo izključiti in za informacije, ki so tu navedene, ne prevzemamo nobene odgovornosti.