TW-TUEG VA

Armatura za cisterne, nerjavno jeklo

Lastnosti

Območje uporabe	cisterne
Priključek 1	priključek za cev
Priključek 2	matični navoj BSP
Oblika tesnila 2	ploščato tesnjenje
Način izdelave	z varovalnim snopom
Standard	DIN EN 14 420-5
Obseg dobave	s ploščatim tesnilom iz PTFE
Material:	nerjavno jeklo



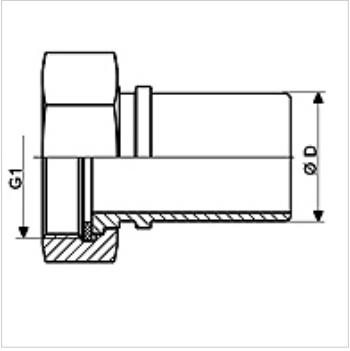

Artikel

Opis	DN*	Ø D (mm)	G1	najv. obratovalni tlak (bar)
TW-TUEG 12 13 VA	13	13,4	G 1/2" -14	16
TW-TUEG 34 19 VA	19	19,4	G 3/4" -14	16
TW-TUEG 10 25 VA	25	25,4	G 1" -11	16
TW-TUEG 114 32 VA	32	32,4	G 1,1/4" -11	16
TW-TUEG 112 38 VA	38	38,4	G 1,1/2" -11	16
TW-TUEG 20 50 VA	50	50,4	G 2" -11	16
TW-TUEG 212 63 VA	63	63,4	G 2,1/2" -11	16
TW-TUEG 30 75 VA	75	75,4	G 3" -11	16
TW-TUEG 40 100 VA	100	100,4	G 4" -11	16

NP = nazivni premer, nazivna širina

Variante izdelka

TW-TUEG MG	Armatura za cisterne, med, med

Pribor

KS AL	Spojna objemka, aluminij
KS FIX AL	Spojna objemka za povezavo z zatiči, aluminij

je pribor za naslednje izdelke

TW	Cev za cisterno
TW OW	Cev za cisterne brez špirale

Kljub skrbnemu preverjanju napak ne moremo izključiti in za informacije, ki so tu navedene, ne prevzemamo nobene odgovornosti.