FI BL FP
filter prezračevanja posode

Lastnosti

Izvedba	Priključna prirobnica na posodi, s sitom za polnjenje tip FI BL 080 F P10 003 z možnostjo zapiranja
Temperatura min.	-25 °C
Temperatura max.	100 °C
Material:	kromirano jeklo, tesnilo iz plute
Filter material	anorgansko



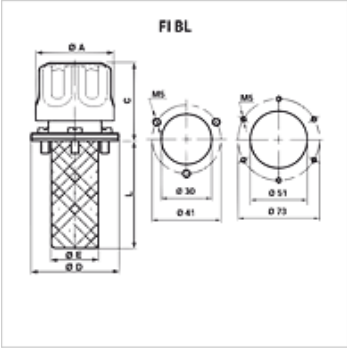

Artikel

Opis	Filtrska enota (µm)	Količina zraka (L/min)	B (mm)	Pritrditev	C (mm)	L (mm)	Luknja okrogla (mm)	Ø A (mm)	Ø D (mm)	Ø E (mm)	Vrtina za tank	Teža (kg)
FI BL 046 F P03 002	3	150	110	3 x M5	46	64,0	41	46,00	52	28	30 mm	0,10
FI BL 046 F P10 002	10	200	110	3 x M5	46	64,0	41	46,00	52	28	30 mm	0,10
FI BL 080 F P03 080	3	450	141	6 x M5	61	80,0	73	80,00	83	50	51 mm	0,33
FI BL 080 F P03 150	3	450	211	6 x M5	61	150,0	73	80,00	83	50	51 mm	0,33
FI BL 080 F P10 003	10	550	141	6 x M5	61	80,0	73	80,00	83	50	51 mm	0,33
FI BL 080 F P10 080	10	550	141	6 x M5	61	80,0	73	80,00	83	50	51 mm	0,33
FI BL 080 F P10 150	10	550	211	6 x M5	61	150,0	73	80,00	83	50	51 mm	0,33

Pribor

FI BL SS	komplet zaščite proti zalitju za filter za prezračevanje posode

Kljub skrbnemu preverjanju napak ne moremo izključiti in za informacije, ki so tu navedene, ne prevzemamo nobene odgovornosti.