K-KLEMMBUEGEL IG

Clamp strap with female thread

Lastnosti

Material: nickel plated iron

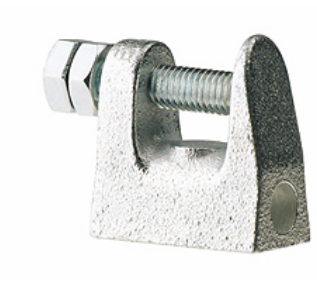

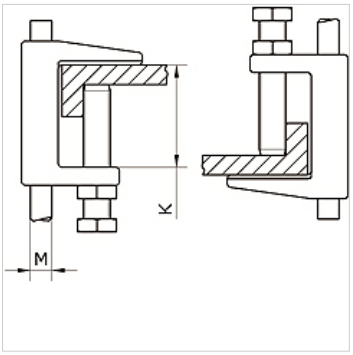

Artikel

Opis	Navoj	K (mm)
K- 07 40 54 92	M 8	18

Kljub skrbnemu preverjanju napak ne moremo izključiti in za informacije, ki so tu navedene, ne prevzemamo nobene odgovornosti.