SKS IR AGRAR

vtič za vtično spojko

Lastnosti

Območje uporabe	poljedelska tehnika Industrija
Priključek 1	notranji navoj BSP cilindričen
Oblika tesnila 1	za uvojne čepe izvedb A, B in evtl. izvedbe E
Standard	ustrezno ISO 7241-1 serija A
Obratovalni tlak	maks. 250 bar
volumski pretok	maks. 240 l/min, v povezavi s SKS-Agrar
območje temperatur:	-30 °C do +100 °C
Material:	jeklo
Zaščita površine	galvanično prevlečeno



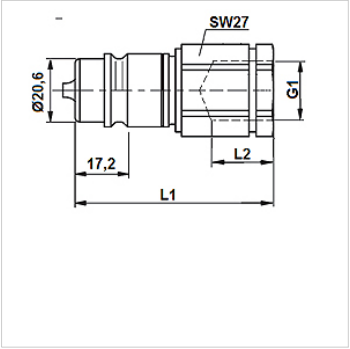

Navodilo

Za standardne navojne priključke je pri ugotavljanju delovnega tlaka treba upoštevati največji dovoljeni delovni tlak priključka.

Opis

Sprotni razvoj tega vtiča ustreza ekstremnim zahtevam v praksi.

Dodatne informacije

Sklopka Agrar presega zahteve standarda ISO 7241-1 serija A in ISO 5675 za kmetijsko področje ter je brezkompromisno zasnovana za najvišjo zmogljivost. Sistem vtiča in puše Agrar dosega maksimalni volumski pretok 240 litrov na minuto - konična vrednost. Delovanje v zmogljivih traktorjih in priključkih, npr. prekucnikih, je zdaj varno.
Puša spojke je na voljo v dveh različnih dolžinah in je tako združljiva z običajnimi vgradnimi spojkami.

Artikel

Opis	DN*	G1	SW (mm)	L1 (mm)	L2 (mm)	Velikost	SF* ozn. *	teža (kg)
SKS 10 IR 3 AGRAR	10	G 3/8" -19	27	68,0	15,0	3	4	0,153
SKS 13 IR 3 AGRAR	12	G 1/2" -14	27	70,0	17,0	3	4	0,092

NP = nazivni premer, nazivna širina – SF pr. = varnostni faktor priključen

Pribor

SKS ZUBS	zaščita pred prahom vtič za spojko, SKS..

Kljub skrbnemu preverjanju napak ne moremo izključiti in za informacije, ki so tu navedene, ne prevzemamo nobene odgovornosti.