# TR VA
Uvrtni navojni spoj, T oblik

## Osobine

| | |
|---|---|
| **Priključak 1** | BSP spoljni cilindrični navoj |
| **Oblik zaptivke 1** | oblik B |
| **Priključak 2 + 3** | metrički spoljni cilindrični navoj |
| **Oblik zaptivke 2 + 3** | 24° unutrašnji konus |
| **Konstrukcija** | Uvrtni navojni spoj |
| **Konstrukcija** | T oblik |
| **Norma** | DIN 2353<br>ISO 8434-1 |
| **Obim isporuke** | Nastavak sa preklopnom navrtkom i reznim prstenom |
| **Materijal** | plemeniti čelik |



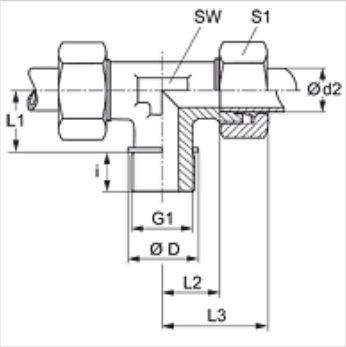


## Napomena

Molimo Vas da napomene za montažu, ugradnju, opterećenje pod pritiskom i dozvoljene radne temperature nađete u tehničkim informacijama o navojnim spojevima za cevi.

## Artikal

| Naziv | Serija | Radni pritisak bar | Ø d2 (mm) | G1 | Ø D (mm) | i (mm) | L1 (mm) | L2 (mm) | L3 (mm) | SW (mm) | S1 |
|---|---|---|---|---|---|---|---|---|---|---|---|
| **TR NW 20 HL VA** | L | PN 160 | 22 | G 3/4" -14 | 32 | 16 | 26 | 27,5 | 44 | 27 | 36 |
| **TR NW 25 HL VA** | L | PN 160 | 28 | G 1" -11 | 39 | 18 | 30 | 30,5 | 47 | 36 | 41 |
| **TR NW 32 HL VA** | L | PN 160 | 35 | G 1.1/4" -11 | 49 | 20 | 34 | 34,5 | 56 | 41 | 50 |
| **TR NW 40 HL VA** | L | PN 160 | 42 | G 1.1/2" -11 | 55 | 22 | 39 | 40,0 | 63 | 50 | 60 |
| | | | | | | | | | | | |
| **TR NW 16 HS VA** | S | PN 400 | 20 | G 3/4" -14 | 32 | 16 | 26 | 26,5 | 48 | 27 | 36 |
| **TR NW 20 HS VA** | S | PN 250 | 25 | G 1" -11 | 39 | 18 | 30 | 30,0 | 54 | 36 | 46 |
| **TR NW 25 HS VA** | S | PN 160 | 30 | G 1.1/4" -11 | 49 | 20 | 34 | 35,5 | 62 | 41 | 50 |
| **TR NW 32 HS VA** | S | PN 160 | 38 | G 1.1/2" -11 | 55 | 22 | 39 | 41,0 | 72 | 50 | 60 |

Serija: LL = veoma lako  L = lako  S = teško – PN = nominalni pritisak  PB = maks. radni pritisak – Ø d2 = spoljni prečnik cevi

## Varijante proizvoda

| | |
|---|---|
| **TR** | Uvrtni navojni spoj, T oblik, čelik |
| **TR VA** | Uvrtni navojni spoj, T oblik, plemeniti čelik |

*Uprkos pažljivom proveravanju, ne možemo isključiti greške i ne preuzimamo nikakvu garanciju za navedene podatke.*