# XETOR
Uvrtni navojni spoj, T oblik

HANSA FLEX

## Osobine

| | |
|---|---|
| **Priključak 1** | BSP spoljni cilindrični navoj |
| **Oblik zaptivke 1** | oblik G |
| **Priključak 2 + 3** | metrički spoljni cilindrični navoj |
| **Oblik zaptivke 2 + 3** | 24° unutrašnji konus |
| **Konstrukcija** | Uvrtni navojni spoj, podesiv po pravcima |
| **Konstrukcija** | T oblik |
| **Norma** | ISO 8434-1 |
| **Obim isporuke** | Nastavak (bez preklopne navrtke i reznog prstena) |
| **Materijal** | čelik |
| **Površinska zaštita** | galvanska prevlaka |



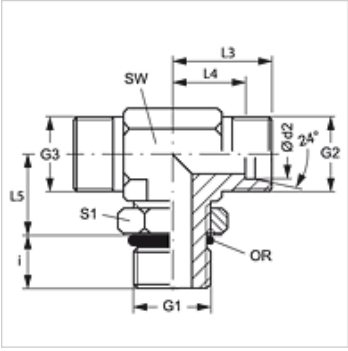


## Napomena

Molimo Vas da napomene za montažu, ugradnju, opterećenje pod pritiskom i dozvoljene radne temperature nađete u tehničkim informacijama o navojnim spojevima za cevi.

## Artikal

| Naziv | Serija | Radni pritisak bar | Ø d2 (mm) | G1 | G2 + G3 | i (mm) | L3 (mm) | L4 (mm) | L5 (mm) | SW (mm) | S1 | OR |
|---|---|---|---|---|---|---|---|---|---|---|---|---|
| **XETOR NW 04 HL** | L | PN 315 | 6 | G 1/8" -28 | M 12 x 1,5 | 7 | 21 | 14 | 19 | 14 | 14 | 8,00 x 1,50 |
| **XETOR NW 06 HL** | L | PN 315 | 8 | G 1/4" -19 | M 14 x 1,5 | 9 | 23 | 16 | 23 | 14 | 19 | 10,77 x 2,62 |
| **XETOR NW 08 HL** | L | PN 315 | 10 | G 1/4" -19 | M 16 x 1,5 | 9 | 24 | 17 | 25 | 19 | 19 | 10,77 x 2,62 |
| **XETOR NW 10 HL** | L | PN 250 | 12 | G 3/8" -19 | M 18 x 1,5 | 9 | 26 | 19 | 28 | 19 | 22 | 13,94 x 2,62 |
| **XETOR NW 13 HL** | L | PN 250 | 15 | G 1/2" -14 | M 22 x 1,5 | 13 | 28 | 21 | 30 | 22 | 27 | 17,86 x 2,62 |
| **XETOR NW 16 HL** | L | PN 250 | 18 | G 1/2" -14 | M 26 x 1,5 | 13 | 31 | 24 | 36 | 27 | 27 | 17,86 x 2,62 |
| **XETOR NW 20 HL** | L | PN 160 | 22 | G 3/4" -14 | M 30 x 2 | 13 | 35 | 28 | 36 | 30 | 36 | 23,47 x 2,62 |
| **XETOR NW 25 HL** | L | PN 160 | 28 | G 1" -11 | M 36 x 2 | 15 | 38 | 31 | 44 | 36 | 41 | 29,50 x 3,53 |
| **XETOR NW 32 HL** | L | PN 160 | 35 | G 1.1/4" -11 | M 45 x 2 | 15 | 48 | 38 | 50 | 50 | 50 | 37,69 x 3,53 |
| **XETOR NW 40 HL** | L | PN 160 | 42 | G 1.1/2" -11 | M 52 x 2 | 15 | 49 | 38 | 52 | 50 | 50 | 44,04 x 3,53 |
| | | | | | | | | | | | | |
| **XETOR NW 03 HS** | S | PN 315 | 6 | G 1/4" -19 | M 14 x 1,5 | 9 | 22 | 15 | 23 | 14 | 19 | 10,77 x 2,62 |
| **XETOR NW 04 HS** | S | PN 315 | 8 | G 1/4" -19 | M 16 x 1,5 | 9 | 24 | 17 | 27 | 19 | 19 | 10,77 x 2,62 |
| **XETOR NW 06 HS** | S | PN 250 | 10 | G 3/8" -19 | M 18 x 1,5 | 9 | 25 | 18 | 29 | 19 | 22 | 13,94 x 2,62 |
| **XETOR NW 08 HS** | S | PN 250 | 12 | G 3/8" -19 | M 20 x 1,5 | 9 | 29 | 22 | 29 | 22 | 22 | 13,94 x 2,62 |
| **XETOR NW 10 HS** | S | PN 250 | 14 | G 1/2" -14 | M 22 x 1,5 | 13 | 43 | 25 | 36 | 27 | 27 | 17,86 x 2,62 |
| **XETOR NW 13 HS** | S | PN 250 | 16 | G 1/2" -14 | M 24 x 1,5 | 13 | 33 | 25 | 36 | 27 | 27 | 17,86 x 2,62 |
| **XETOR NW 16 HS** | S | PN 250 | 20 | G 3/4" -14 | M 30 x 2 | 12 | 38 | 28 | 39 | 30 | 36 | 23,47 x 2,62 |
| **XETOR NW 20 HS** | S | PN 250 | 25 | G 1" -11 | M 36 x 2 | 14 | 42 | 30 | 44 | 36 | 41 | 29,74 x 3,53 |
| **XETOR NW 25 HS** | S | PN 160 | 30 | G 1.1/4" -11 | M 42 x 2 | 15 | 49 | 36 | 49 | 50 | 50 | 37,69 x 3,53 |
| **XETOR NW 32 HS** | S | PN 160 | 38 | G 1.1/2" -11 | M 52 x 2 | 15 | 50 | 34 | 55 | 50 | 55 | 44,04 x 3,53 |

Serija: LL = veoma lako  L = lako  S = teško – PN = nominalni pritisak  PB = maks. radni pritisak – Ø d2 = spoljni prečnik cevi

*Uprkos pažljivom proveravanju, ne možemo isključiti greške i ne preuzimamo nikakvu garanciju za navedene podatke.*