# VERSCHLUSS ALI

Navrtka za zatvaranje

## Osobine

| | |
|---|---|
| **Priključak 1** | metrički navoj navrtke |
| **Oblik zaptivke 1** | 60° unutrašnji konus |
| **Konstrukcija** | Navrtka za zatvaranje |
| **Konstrukcija** | pravo |
| **Materijal** | čelik |
| **Površinska zaštita** | galvanska prevlaka |



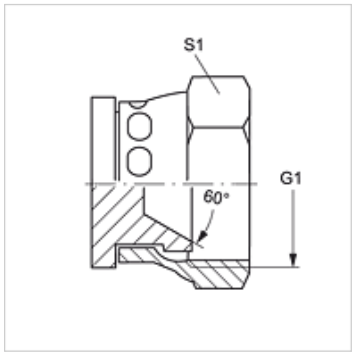


## Artikal

| Naziv | G1 | S1 |
|---|---|---|
| **VERSCHLUSS ALI 14** | M 14 x 1,5 | 19 |
| **VERSCHLUSS ALI 16** | M 16 x 1,5 | 22 |
| **VERSCHLUSS ALI 18** | M 18 x 1,5 | 24 |
| **VERSCHLUSS ALI 22** | M 22 x 1,5 | 27 |
| **VERSCHLUSS ALI 24** | M 24 x 1,5 | 32 |
| **VERSCHLUSS ALI 30** | M 30 x 1,5 | 36 |
| **VERSCHLUSS ALI 33** | M 33 x 1,5 | 41 |

SW, S1, S2 = veličina ključa

*Uprkos pažljivom proveravanju, ne možemo isključiti greške i ne preuzimamo nikakvu garanciju za navedene podatke.*