VERSCHLUSS HJR

Nastavak za zatvaranje

Osobine

Priključak 1	BSP spoljni cilindrični navoj
Oblik zaptivke 1	60° spoljašnji konus
Konstrukcija	Nastavak za zatvaranje
Konstrukcija	pravo
Standardni priključak 2	JIS B 8363
Materijal	čelik
Površinska zaštita	galvanska prevlaka



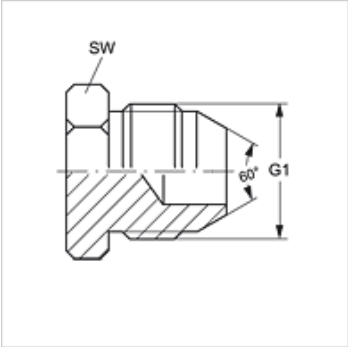

Artikal

Naziv	G1	SW (mm)
VERSCHLUSS HJR 04	G 1/4" -19	14
VERSCHLUSS HJR 06	G 3/8" -19	17
VERSCHLUSS HJR 08	G 1/2" -14	22
VERSCHLUSS HJR 12	G 3/4" -14	27
VERSCHLUSS HJR 16	G 1" -11	36

SW, S1, S2 = veličina ključa

Uprkos pažljivom proveravanju, ne možemo isključiti greške i ne preuzimamo nikakvu garanciju za navedene podatke.