# W45 AJ HB

Spojni nastavak, ugao 45°

## Osobine

| | |
|---|---|
| **Priključak 1** | UN/UNF navoj navrtke |
| **Oblik zaptivke 1** | 74° unutrašnji konus |
| **Priključak 2** | BSP spoljni cilindrični navoj |
| **Oblik zaptivke 2** | 60° unutrašnji konus |
| **Konstrukcija** | Spojni nastavci |
| **Konstrukcija** | ugao 45° |
| **Materijal** | čelik |
| **Površinska zaštita** | galvanska prevlaka |



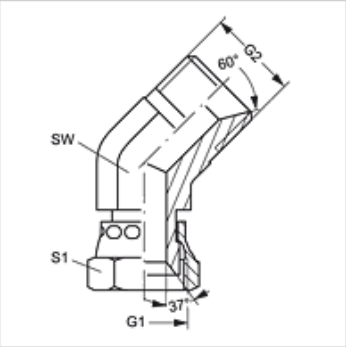


## Artikal

| Naziv | G1 | G2 | SW (mm) | S1 |
|---|---|---|---|---|
| **W45 AJ 04 HB** | 7/16" -20 UNF | G 1/4" -19 | 14 | 17 |
| **W45 AJ 06 HB** | 9/16" -18 UNF | G 3/8" -19 | 17 | 19 |
| **W45 AJ 08 HB** | 3/4" -16 UNF | G 1/2" -14 | 19 | 24 |
| **W45 AJ 10 HB** | 7/8" -14 UNF | G 5/8" -14 | 24 | 27 |
| **W45 AJ 12 HB** | 1.1/16" -12 UN | G 3/4" -14 | 27 | 32 |
| **W45 AJ 16 HB** | 1.5/16" -12 UN | G 1" -11 | 36 | 41 |

SW, S1, S2 = veličina ključa

*Uprkos pažljivom proveravanju, ne možemo isključiti greške i ne preuzimamo nikakvu garanciju za navedene podatke.*