# GVM 90 H

Zglobni navojni spoj, W90°, klizni ležaj

HANSA-FLEX

## Osobine

| | |
|---|---|
| **Priključak 1** | metrički spoljni cilindrični navoj |
| **Oblik zaptivke 1** | Oblik E |
| **Priključak 2** | metrički spoljni cilindrični navoj |
| **Oblik zaptivke 2** | 24° unutrašnji konus |
| **Konstrukcija** | Zglobni navojni spoj (uvrtni navojni spoj) |
| **Dodatak za vrstu konstrukciju** | Klizni ležaj |
| **Konstrukcija** | ugao 90° |
| **Obim isporuke** | Nastavak (bez preklopne navrtke i reznog prstena) |
| **Materijal** | čelik |
| **Površinska zaštita** | galvanska prevlaka |



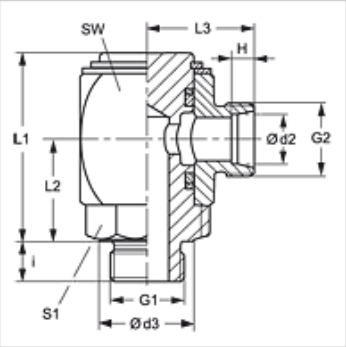


## Napomena

Molimo Vas da napomene za montažu, ugradnju, opterećenje pod pritiskom i dozvoljene radne temperature nađete u tehničkim informacijama o navojnim spojevima za cevi.

## Artikal

| Naziv | Serija | Radni pritisak bar | Ø d2 (mm) | G1 | G2 | d3 (mm) | i (mm) | H (mm) | L1 (mm) | L2 (mm) | L3 (mm) | SW (mm) | S1 |
|---|---|---|---|---|---|---|---|---|---|---|---|---|---|
| **GVM 90 NW 04 HL H** | L | PN 250 | 6 | M 10 x 1 | M 12 x 1,5 | 14 | 8 | 7,0 | 40 | 21 | 23 | 27 | 17 |
| **GVM 90 NW 04 HL 12 H** | L | PN 250 | 6 | M 12 x 1,5 | M 12 x 1,5 | 14 | 12 | 7,0 | 41 | 22 | 23 | 27 | 17 |
| **GVM 90 NW 06 HL H** | L | PN 250 | 8 | M 12 x 1,5 | M 14 x 1,5 | 17 | 12 | 7,0 | 41 | 22 | 23 | 27 | 19 |
| **GVM 90 NW 08 HL H** | L | PN 250 | 10 | M 14 x 1,5 | M 16 x 1,5 | 19 | 12 | 7,0 | 46 | 25 | 26 | 30 | 22 |
| **GVM 90 NW 08 HL 16 H** | L | PN 250 | 10 | M 16 x 1,5 | M 16 x 1,5 | 22 | 12 | 7,0 | 48 | 27 | 27 | 32 | 24 |
| **GVM 90 NW 10 HL H** | L | PN 250 | 12 | M 16 x 1,5 | M 18 x 1,5 | 22 | 12 | 7,0 | 48 | 27 | 27 | 32 | 24 |
| **GVM 90 NW 10 HL 18 H** | L | PN 250 | 12 | M 18 x 1,5 | M 18 x 1,5 | 24 | 12 | 7,0 | 55 | 30 | 29 | 36 | 27 |
| **GVM 90 NW 13 HL H** | L | PN 250 | 15 | M 18 x 1,5 | M 22 x 1,5 | 24 | 12 | 7,0 | 55 | 30 | 30 | 36 | 27 |
| **GVM 90 NW 13 HL 22 H** | L | PN 250 | 15 | M 22 x 1,5 | M 22 x 1,5 | 27 | 14 | 7,0 | 59 | 33 | 32 | 40 | 32 |
| **GVM 90 NW 16 HL H** | L | PN 160 | 18 | M 22 x 1,5 | M 26 x 1,5 | 27 | 14 | 7,5 | 59 | 33 | 32 | 40 | 32 |
| **GVM 90 NW 20 HL H** | L | PN 160 | 22 | M 26 x 1,5 | M 30 x 2 | 32 | 16 | 7,5 | 66 | 35 | 36 | 45 | 36 |
| **GVM 90 NW 25 HL H** | L | PN 100 | 28 | M 33 x 2 | M 36 x 2 | 40 | 18 | 7,5 | 78 | 41 | 41 | 55 | 41 |
| **GVM 90 NW 32 HL H** | L | PN 100 | 35 | M 42 x 2 | M 45 x 2 | 50 | 20 | 10,5 | 92 | 50 | 48 | 65 | 50 |
| **GVM 90 NW 40 HL H** | L | PN 100 | 42 | M 48 x 2 | M 52 x 2 | 55 | 22 | 11,0 | 102 | 56 | 53 | 75 | 55 |
| | | | | | | | | | | | | | |
| **GVM 90 NW 03 HS H** | S | PN 400 | 6 | M 12 x 1,5 | M 14 x 1,5 | 17 | 12 | 7,0 | 41 | 22 | 25 | 27 | 19 |
| **GVM 90 NW 03 HS 14 H** | S | PN 400 | 6 | M 14 x 1,5 | M 14 x 1,5 | 19 | 12 | 7,0 | 41 | 22 | 25 | 27 | 19 |
| **GVM 90 NW 04 HS H** | S | PN 400 | 8 | M 14 x 1,5 | M 16 x 1,5 | 19 | 12 | 7,0 | 41 | 22 | 25 | 27 | 19 |
| **GVM 90 NW 06 HS 14 H** | S | PN 400 | 10 | M 14 x 1,5 | M 18 x 1,5 | 19 | 12 | 7,5 | 46 | 25 | 27 | 30 | 22 |
| **GVM 90 NW 06 HS H** | S | PN 400 | 10 | M 16 x 1,5 | M 18 x 1,5 | 22 | 12 | 7,5 | 46 | 25 | 27 | 30 | 22 |
| **GVM 90 NW 08 HS H** | S | PN 400 | 12 | M 18 x 1,5 | M 20 x 1,5 | 24 | 12 | 7,5 | 48 | 27 | 28 | 32 | 24 |
| **GVM 90 NW 10 HS 18 H** | S | PN 400 | 14 | M 18 x 1,5 | M 22 x 1,5 | 24 | 14 | 8,0 | 55 | 30 | 32 | 36 | 27 |
| **GVM 90 NW 10 HS H** | S | PN 400 | 14 | M 20 x 1,5 | M 22 x 1,5 | 26 | 14 | 8,0 | 55 | 30 | 32 | 36 | 27 |
| **GVM 90 NW 13 HS H** | S | PN 400 | 16 | M 22 x 1,5 | M 24 x 1,5 | 27 | 14 | 8,5 | 59 | 33 | 34 | 40 | 32 |
| **GVM 90 NW 16 HS H** | S | PN 250 | 20 | M 27 x 2 | M 30 x 2 | 32 | 16 | 10,5 | 66 | 35 | 38 | 45 | 36 |
| **GVM 90 NW 25 HS H** | S | PN 160 | 30 | M 42 x 2 | M 42 x 2 | 50 | 20 | 13,5 | 92 | 51 | 52 | 65 | 50 |
| **GVM 90 NW 32 HS H** | S | PN 160 | 38 | M 48 x 2 | M 52 x 2 | 55 | 22 | 16,0 | 102 | 56 | 59 | 75 | 55 |

Serija: LL = veoma lako  L = lako  S = teško – PN = nominalni pritisak  PB = maks. radni pritisak – Ø d2 = spoljni prečnik cevi

*Uprkos pažljivom proveravanju, ne možemo isključiti greške i ne preuzimamo nikakvu garanciju za navedene podatke.*