G HSA
Spojni nastavci

Osobine

Priključak 1	UN/UNF spoljni navoj
Oblik zaptivke 1	45° spoljašnji konus
Priključak 2	UN/UNF spoljni navoj
Oblik zaptivke 2	45° spoljašnji konus
Konstrukcija	Spojni nastavci
Konstrukcija	pravo
Materijal	Mesing



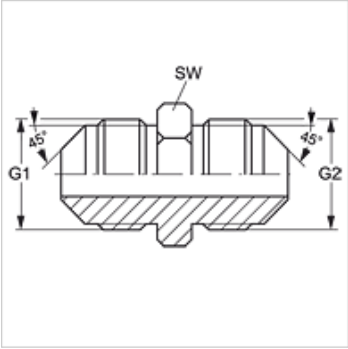

Artikal

Naziv	G1 + G2	SW (mm)
G HSA 06	5/8" -18 UNF	16

SW = veličina ključa

Uprkos pažljivom proveravanju, ne možemo isključiti greške i ne preuzimamo nikakvu garanciju za navedene podatke.