SKF STUETZRING

Potporni prsten za SKF

Osobine

Podesno za	Navojna spojnica, fiksna polovica
Materijal	PVC



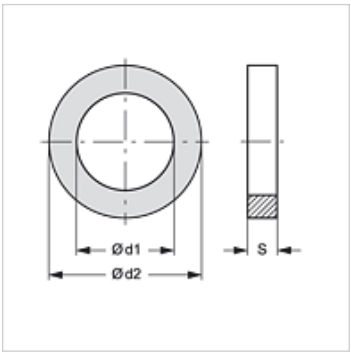

Artikal

Naziv	Konstrukciona veličina	Ø d1 (mm)	Ø d2 (mm)	S (mm)
SKF STUETZRING 1	1	13,0	16,1	1,0
SKF STUETZRING 2	2	17,5	20,7	1,0
SKF STUETZRING 3	3	22,0	27,4	1,0
SKF STUETZRING 4	4	28,0	33,2	1,0
SKF STUETZRING 5	5	35,0	39,0	1,0
SKF STUETZRING 6	6	54,0	58,6	1,0

je rezervni deo za sledeće proizvode

SKFS HL / SKFS HS	Navojna spojnica-fiksna polovica
SKF HL / SKF HS	Navojna spojnica-fiksna polovica
SKF IM	Navojna spojnica-fiksna polovica
SKF IR	Navojna spojnica-fiksna polovica
SKF HJ	Navojna spojnica-fiksna polovica
SKF SF6	Navojna spojnica-fiksna polovica

Uprkos pažljivom proveravanju, ne možemo isključiti greške i ne preuzimamo nikakvu garanciju za navedene podatke.