SKF ZUB 10 RO

O-prsten za SKF...RO

Osobine

Podesno za	Navojna spojnica, fiksna polovica SKF...RO
Materijal	NBR



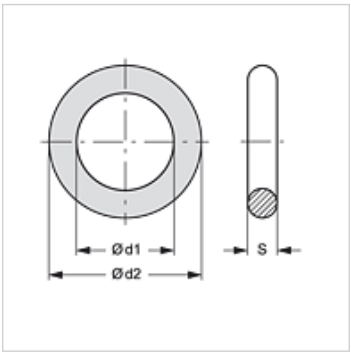

Artikal

Naziv	DN*	Ø d1 (mm)	Ø d2 (mm)	S (mm)
SKF ZUB 10 RO 03	10	22,00	29,00	3,50
SKF ZUB 10 RO 04	12	26,00	33,00	3,50
SKF ZUB 10 RO 05	19	28,00	35,00	3,50
SKF ZUB 10 RO 06	25	37,00	44,00	3,50
SKF ZUB 10 RO 07	31	46,50	57,10	5,30
SKF ZUB 10 RO 08	38	57,15	64,21	3,53
SKF ZUB 10 RO 09	51	85,00	95,60	5,30

DN = nominalni prečnik, nominalna širina

je rezervni deo za sledeće proizvode

SKF IR RO	Navojna spojnica-fiksna polovica

Uprkos pažljivom proveravanju, ne možemo isključiti greške i ne preuzimamo nikakvu garanciju za navedene podatke.