SKM ORING
O-prsten za SKM

Osobine

Podesno za	Naglavak sa utičnom spojnicom
Materijal	NBR



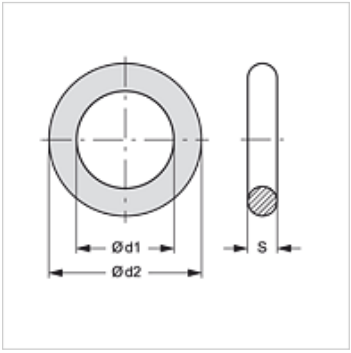

Artikal

Naziv	Ø d1 (mm)	Ø d2 (mm)	S (mm)
SKM ORING 1	12,00	16,50	2,25
SKM ORING 2	17,00	22,00	2,50
SKM ORING 3	20,22	27,28	3,53
SKM ORING 3 99	20,29	25,53	2,62
SKM ORING 4	29,60	34,40	2,40
SKM ORING 5	35,00	40,00	2,50

je rezervni deo za sledeće proizvode

SKMS HL / SKMS HS	Naglavak sa utičnom spojnicom (pregradni priključak)
SKM IR	Naglavak sa utičnom spojnicom
SKM IM	Naglavak sa utičnom spojnicom
SKM HL / SKM HS	Naglavak sa utičnom spojnicom
SKM HL 3 U	Naglavak sa utičnom spojnicom
SKM IM U	Naglavak sa utičnom spojnicom
SKMS HL 3 U	Naglavak sa utičnom spojnicom (pregradni priključak)
SKM IJ JD	Naglavak sa utičnom spojnicom

Uprkos pažljivom proveravanju, ne možemo isključiti greške i ne preuzimamo nikakvu garanciju za navedene podatke.