SKM STUETZRING AE

Potporni prsten za SKM...AE

Osobine

Podesno za	Naglavak sa utičnom spojnicom SKM...AE
Materijal	PVC



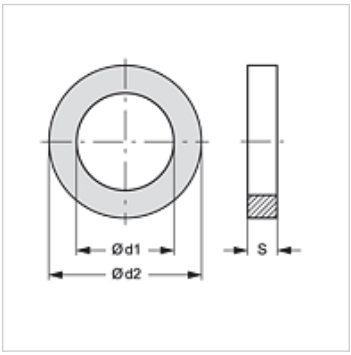

Artikal

Naziv	Ø d1 (mm)	Ø d2 (mm)	S (mm)
SKM STUETZRING 3 AE	21,0	26,5	1,0

je rezervni deo za sledeće proizvode

SKM IM AE	Naglavak sa utičnom spojnicom
SKM IN AE	Naglavak sa utičnom spojnicom
SKM IR AE	Naglavak sa utičnom spojnicom

Uprkos pažljivom proveravanju, ne možemo isključiti greške i ne preuzimamo nikakvu garanciju za navedene podatke.