PA 500 HN VA

Utična armatura, AGN

Osobine

Oblast primene	Utična armatura za creva HD 500
Priključak 1	NPT spoljni navoj
Oblik zaptivke 1	zaptivanje navoja, dodatni unutrašnji konus 60°.
Skraćenica	AGN
Uvezivanje	sa osiguračem kidanja (interlock)
Obim isporuke	Pritisna nazuvica + pritisni priključak
Materijal	plemeniti čelik



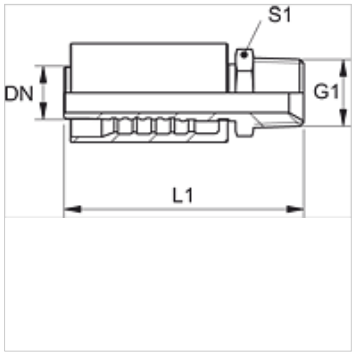

Artikal

Naziv	DN	Veličina	col	S1
PA 520 HN VA	19	12	3/4"	30
PA 520 HN 25 VA	19	12	3/4"	36
PA 525 HN VA	25	16	1"	36
PA 532 HN VA	31	20	1.1/4"	46
PA 540 HN VA	38	24	1.1/2"	50
PA 550 HN VA	51	32	2"	65

Varijante proizvoda

PA 500 HN A	Utična armatura, AGN, čelik

Uprkos pažljivom proveravanju, ne možemo isključiti greške i ne preuzimamo nikakvu garanciju za navedene podatke.