# PA 500 SF6 90 A

Utična armatura, SFS W90°

## Osobine

| | |
|---|---|
| **Oblast primene** | Utična armatura za creva HD 500 |
| **Priključak 1** | SAE priključak prirubnice 6000 PSI |
| **Oblik zaptivke 1** | ravno zaptivanje sa SF O-prstenom |
| **Skraćenica** | SFS |
| **Norma** | SAE J518<br>ISO 6162-2 |
| **Uvezivanje** | sa osiguračem kidanja (interlock) |
| **Obim isporuke** | Pritisna nazuvica + pritisni priključak |
| **Materijal** | čelik |
| **Površinska zaštita** | galvanska prevlaka |



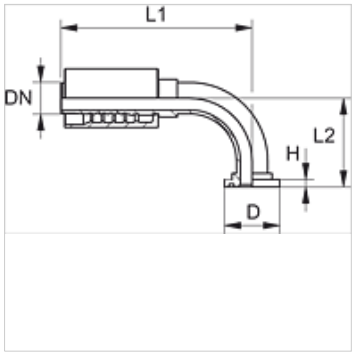


## Artikal

| Naziv | DN | Veličina | col | Veličina spojnice | D (mm) | H (mm) | L1 (mm) | L2 (mm) |
|---|---|---|---|---|---|---|---|---|
| **PA 720 SF6 90** | 19 | 12 | 3/4" | 3/4" | 41,3 | 8,8 | 127,5 | 62,0 |
| **PA 720 SF6 25 90** | 19 | 12 | 3/4" | 1" | 47,6 | 9,6 | 127,5 | 68,0 |
| **PA 725 SF6 20 90** | 25 | 16 | 1" | 3/4" | 41,3 | 8,8 | 152,5 | 70,5 |
| **PA 725 SF6 90** | 25 | 16 | 1" | 1" | 47,6 | 9,6 | 158,0 | 74,0 |
| **PA 532 SF6 25 90 A** | 31 | 20 | 1.1/4" | 1" | 47,6 | 9,5 | 162,0 | 80,0 |
| **PA 532 SF6 90 A** | 31 | 20 | 1.1/4" | 1.1/4" | 54,0 | 10,3 | 182,0 | 92,7 |
| **PA 532 SF6 40 90 A** | 31 | 20 | 1.1/4" | 1.1/2" | 63,5 | 12,6 | 182,0 | 101,2 |
| **PA 540 SF6 32 90 A** | 38 | 24 | 1.1/2" | 1.1/4" | 54,0 | 10,3 | 193,0 | 100,0 |
| **PA 540 SF6 90 A** | 38 | 24 | 1.1/2" | 1.1/2" | 63,5 | 12,6 | 215,5 | 110,0 |
| **PA 540 SF6 50 90 A** | 38 | 24 | 1.1/2" | 2" | 79,4 | 12,6 | 215,5 | 126,0 |
| **PA 550 SF6 90 A** | 51 | 32 | 2" | 2" | 79,4 | 12,6 | 250,5 | 141,0 |

## Varijante proizvoda

| | |
|---|---|
| **PA 500 SF6 90 VA** | Utična armatura, SFS W90°, plemeniti čelik |

*Uprkos pažljivom proveravanju, ne možemo isključiti greške i ne preuzimamo nikakvu garanciju za navedene podatke.*