# SIN B 90

Pritisna nazuvica, RGN W90°

## Osobine

| | |
|---|---|
| **Priključak 1** | Ušica za metrički šuplji zavrtanj |
| **Oblik zaptivke 1** | zaptivanje bakarnim prstenom |
| **Skraćenica** | RGN |
| **Norma** | DIN 7642 |
| **Materijal** | čelik |
| **Površinska zaštita** | galvanska prevlaka |



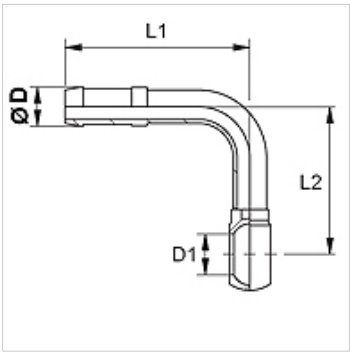


## Napomena

Odgovarajući priključak molimo da odaberete prema tipu creva.

## Artikal

| Naziv | DN | Veličina | col | Ø D (mm) | D1 (mm) | za šuplji zavrtanj | L1 (mm) | L2 (mm) |
|---|---|---|---|---|---|---|---|---|
| **SIN 03 B 02 90** | 3 | 2 | 1/4" | 5,0 | 8 | M 8 | 45 | 27 |
| **SIN 04 B 90** | 4 | 3 | 3/16" | 6,0 | 10 | M 10 | 45 | 45 |
| **SIN 06 B 90** | 6 | 4 | 1/4" | 8,0 | 12 | M 12 | 52 | 42 |
| **SIN 08 B 90** | 8 | 5 | 5/16" | 10,0 | 14 | M 14 | 58 | 54 |

*Uprkos pažljivom proveravanju, ne možemo isključiti greške i ne preuzimamo nikakvu garanciju za navedene podatke.*