SIN BR

Pritisna nazuvica, RGN

Osobine

Priključak 1	Ušica za colovani šuplji zavrtanj
Oblik zaptivke 1	zaptivanje bakarnim prstenom
Skraćenica	RNR
Norma	DIN 7642
Materijal	čelik
Površinska zaštita	galvanska prevlaka



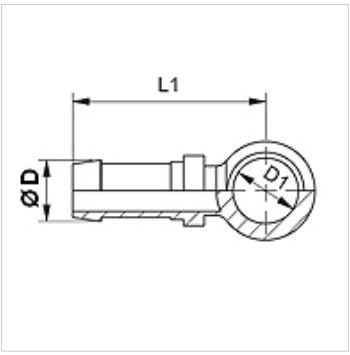

Napomena

Odgovarajući priključak molimo da odaberete prema tipu creva.

Artikal

Naziv	DN	Veličina	col	Ø D (mm)	D1 (mm)	za šuplji zavrtanj
SIN 04 BR 06	4	3	3/16"	6,0	13,5	R 1/4"
SIN 06 BR 10	6	4	1/4"	8,0	16,8	R 3/8"

Uprkos pažljivom proveravanju, ne možemo isključiti greške i ne preuzimamo nikakvu garanciju za navedene podatke.