SIN DES

Pritisna nazuvica, DES

Osobine

Priključak 1	metrički unutrašnji navoj, cilindrični
Podesno za	Brza spojnica za dizel
Materijal	čelik
Površinska zaštita	galvanska prevlaka

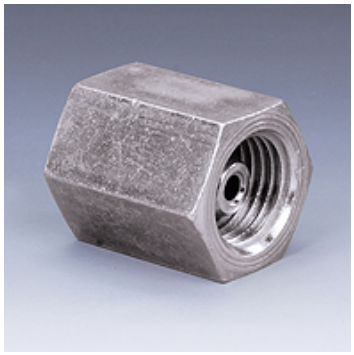

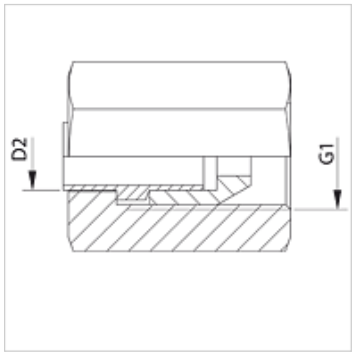

Artikal

Naziv	G1	Ø za cev spolja (mm)
SIN 12 DES	M 12 x 1,5	6
SIN 14 DES	M 14 x 1,5	6

Uprkos pažljivom proveravanju, ne možemo isključiti greške i ne preuzimamo nikakvu garanciju za navedene podatke.