# TRN A
Navojna nazuvica, DKM

## Osobine

| | |
|---|---|
| **Priključak 1** | metrički navoj navrtke |
| **Oblik zaptivke 1** | 60° zaptivna glava |
| **Skraćenica** | DKM |
| **Norma** | DIN 3863 |
| **Materijal** | čelik |
| **Površinska zaštita** | galvanska prevlaka |



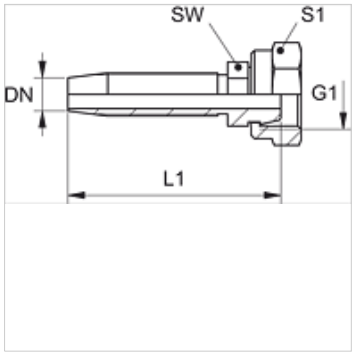


## Napomena

Odgovarajući priključak molimo da odaberete prema tipu creva.

## Artikal

| Naziv | DN | Veličina | col | G1 | L1 (mm) | SW (mm) | S1 |
|---|---|---|---|---|---|---|---|
| **TRN 04 A** | 5 | 3 | 3/16" | M 12 x 1,5 | 42,5 | 10 | 17 |
| **TRN 06 A** | 6 | 4 | 1/4" | M 14 x 1,5 | 58,5 | 12 | 17 |
| **TRN 06 A 08** | 6 | 4 | 1/4" | M 16 x 1,5 | 59,5 | 14 | 19 |
| **TRN 08 A 10** | 8 | 5 | 5/16" | M 18 x 1,5 | 63,0 | 17 | 22 |
| **TRN 10 A** | 10 | 6 | 3/8" | M 18 x 1,5 | 69,5 | 17 | 22 |
| **TRN 10 A 13** | 10 | 6 | 3/8" | M 22 x 1,5 | 70,5 | 22 | 27 |

*Uprkos pažljivom proveravanju, ne možemo isključiti greške i ne preuzimamo nikakvu garanciju za navedene podatke.*