JG 05 N
Uvrtni navojni nastavak

Osobine

Oblast primene	Primena u oblastima pneumatike, vakuuma i prehrambene industrije
Priključak 1	BSP spoljni cilindrični navoj
Oblik zaptivke 1	bez zaptivanja navoja
Priključak 2	Cevni nastavak
Konstrukcija	pravo
Konstrukcija	Uvrtni navojni nastavak
Mediji	Vazduh tečni medijumi inertni gasovi npr. N2/CO2
Materijal	Mesing



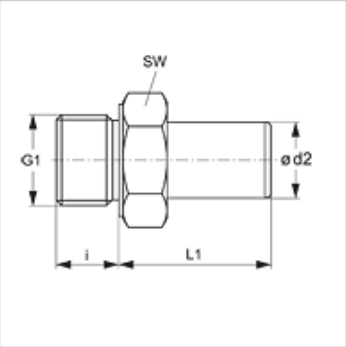

Artikal

Naziv	Ø d2 (mm)	G1	i (mm)	L1 (mm)	SW (mm)
JG 05 28 18 N	28	G 1" -11	14	65	36

Uprkos pažljivom proveravanju, ne možemo isključiti greške i ne preuzimamo nikakvu garanciju za navedene podatke.