JG UB

Povratno koleno sa utikačkom spojnicom

Osobine

Oblast primene	Primena u oblastima pneumatike, vakuuma i prehrambene industrije
Priključak 1 + 2	Utični naglavak
Konstrukcija	u oblik
Konstrukcija	Povratno koleno
Boja	crna
Mediji	Vazduh tečni medijumi inertni gasovi npr. N2/CO2
Materijal	Telo od acetat kopolimer; O-prsten od nitrila



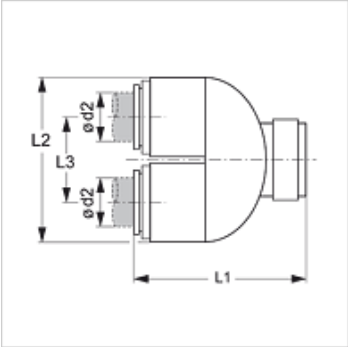

Opis

Za postavljanje plastičnih povratnih kolena.

Artikal

Naziv	Ø d2 (mm)	L1 (mm)	L2 (mm)	L3 (mm)
JG UB 15 E	15	54,5	48	26

Pribor

JG 18 S	Sigurnosni prsten za utikačku spojnicu
JG 19 E	Zaštitan kapa za utikačku spojnicu

Uprkos pažljivom proveravanju, ne možemo isključiti greške i ne preuzimamo nikakvu garanciju za navedene podatke.