# SNF R
Ravna mazalica

## Osobine

| | |
|---|---|
| **Priključak 1** | BSP spoljni cilindrični navoj |
| **Oblik zaptivke 1** | bez zaptivanja navoja |
| **Priključak 2** | Mazalica |
| **Konstrukcija** | Ravna mazalica |
| **Konstrukcija** | pravo |
| **Norma** | DIN 3404 |
| **Materijal** | čelik |
| **Površinska zaštita** | galvanska prevlaka |

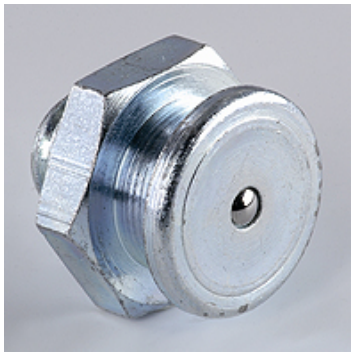

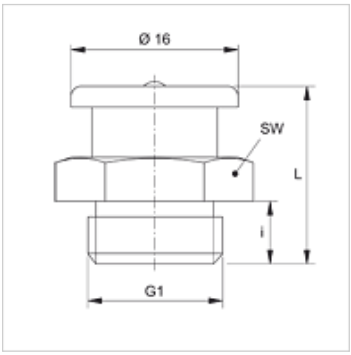


## Artikal

| Naziv | G1 | i (mm) | L (mm) | SW (mm) |
|---|---|---|---|---|
| **SNF R1/4** | G 1/4" -19 | 6 | 17 | 17 |
| **SNF R3/8** | G 3/8" -19 | 7 | 18 | 17 |

## Varijante proizvoda

| | |
|---|---|
| **SNF R MG** | Ravna mazalica, Mesing |

*Uprkos pažljivom proveravanju, ne možemo isključiti greške i ne preuzimamo nikakvu garanciju za navedene podatke.*