AFS
PTFE-rebrasto crevo

HANSA FLEX

Osobine

Primena	Low pressure applications with hydraulic fluids and aggressive media
Oblast primene	Pretežno u hemijskoj i prehrambenoj industriji
Verzija	spiralna rebra unutrašnjosti od PTFE od crnog PTFE antistatic design
Osobine	Priključne armature usled rubova savijenih prema unutra poseduju karakteristiku samog čišćenja prilikom protoka medijuma The through-led product is only in contact with the PTFE material
Materijal creva	PTFE (politetrafluoretilen)
Pletivo	bez pletiva
Temperatura min.	-70 °C
Temperatura max.	260 °C
Temperatura	važi za crevo
Dozvola	Osnovni materijal poseduje FDA sertifikat.



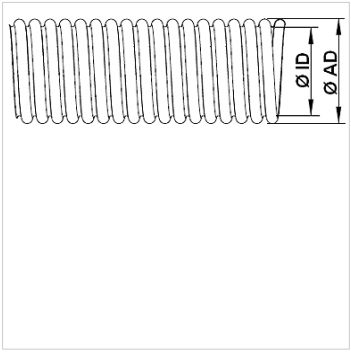

Napomena

Navedene vrednosti pritiska odnose se samo na artikle crevnih pletiva.
The tubular fabric has a safety factor (SF) 3 against bursting
Od 120 °C potrebno je obratiti pažnju na faktor smanjenja pritiska.
(maks. radni pritisak = radni pritisak x faktor).
Temp.: 120 °C / 140 °C / 160 °C / 180 °C / 200 °C / 220 °C
Faktor: 1,00 / 0,80 / 0,60 / 0,40 / 0,20 / 0,00

Napomene u vezi porudžbine

Model AFSA sa pletivom od plemenitog čelika 1.4301 / 1.4306 na zahtev.
Model AFSP sa pletivom od polipropilena (može se koristiti do maks. 90°C) na zahtev.

Artikal

Naziv	Unutrašnji-Ø min. (mm)	Unutrašnji-Ø max. (mm)	Spoljni-Ø min. (mm)	Spoljni-Ø max. (mm)	Debljina zida (mm)	min. radijus savijanja (mm)	Radni pritisak 20°C (stat.) (bar)	Vakuum (mbar)	Težina po metru (kg)
AFS 006	5,5	6,9	9,9	11,5	0,52	25	4,0	744	0,047
AFS 010	8,5	10,5	13,2	14,7	0,62	25	4,0	744	0,058
AFS 013	11,6	13,6	16,4	18,2	0,82	50	4,0	887	0,072
AFS 016	15,1	16,4	21,2	23,2	0,88	65	3,0	887	0,097
AFS 020	19,5	20,5	26,6	29,4	1,00	55	3,0	887	0,142
AFS 025	24,5	25,5	32,2	36,2	1,10	85	3,0	887	0,194
AFS 032	31,5	32,5	39,9	44,1	1,15	100	2,5	887	0,258
AFS 040	36,5	37,5	44,6	49,4	1,45	120	2,5	887	0,377
AFS 050	49,5	50,5	57,9	64,1	1,50	165	2,0	887	0,522
AFS 065	62,5	63,5	77,9	86,1	1,60	230	1,5	887	0,654
AFS 080	73,5	74,5	87,4	96,6	1,60	260	1,3	887	0,765
AFS 100	94,5	99,5	118,1	124,5	1,82	300	1,0	887	1,310

Varijante proizvoda

AFW	PTFE-rebrasto crevo, spiralna rebra unutrašnjosti od PTFE od belog PTFE

Uprkos pažljivom proveravanju, ne možemo isključiti greške i ne preuzimamo nikakvu garanciju za navedene podatke.