SRS SMD

Navrtka za noseću šinu, dupla cevna obujmica

Osobine

Konstrukcija	za duple cevne obujmice
Norma	DIN 3015-3
Materijal	čelik i guma
Površinska zaštita	galvanska prevlaka



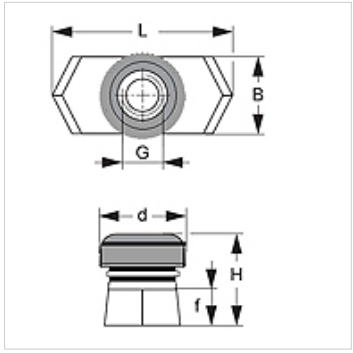

Artikal

Naziv	Veličina obujmice	B (mm)	d (mm)	f (mm)	G	H (mm)	L (mm)
SRS SM D	2 - 5	10,4	14	5	M 8	13,0	25,4

Varijante proizvoda

SRS SMD V4	Navrtka za noseću šinu, dupla cevna obujmica, plemeniti čelik 1.4571

je dodatni element za sledeće proizvode

B	Sklop grupe B

Uprkos pažljivom proveravanju, ne možemo isključiti greške i ne preuzimamo nikakvu garanciju za navedene podatke.