WA VB

Priključni deo ... VB temper liv

Osobine

Oblast primene	Priključna armatura za metalna creva
Priključak 1	colovani cilindrični unutrašnji navoj
Oblik zaptivke 1	konusno zaptivanje
Norma	DIN EN 10226 / ISO 7-1
Konstrukcija	pravo
Primena	model sa lemom postojan na temperaturi do 200 °C
Verzija	3-delni navojni spoj
Materijal	Temper liv



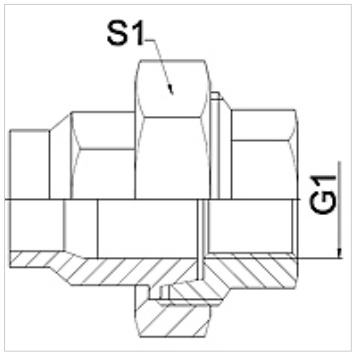

Napomena

Navedene širine ključeva predstavljaju orijentacione vrednosti!
The specified working pressure PN(bar) relates to the working temperature of -20 °C to 120 °C. At working temperature of 120 °C to 200 °C the working pressure PN (bar) reduces to 22,7 bar.

Napomene u vezi porudžbine

Ostali modeli na zahtev

Artikal

Naziv	DN	PN (bar)	G1	S1 (mm)
WA 006 VB	6	25	Rp 1/4"	28,0
WA 010 VB	10	25	Rp 3/8"	32,0
WA 013 VB	13	25	Rp 1/2"	39,0
WA 020 VB	20	25	Rp 3/4"	48,0
WA 025 VB	25	25	Rp 1"	55,0
WA 032 VB	32	25	Rp 1.1/4"	67,0
WA 040 VB	40	25	Rp 1.1/2"	74,0
WA 050 VB	50	25	Rp 2"	90,0
WA 065 VB	65	25	Rp 2.1/2"	111,0
WA 080 VB	80	25	Rp 3"	130,0
WA 100 VB	100	25	Rp 4"	151,0

Varijante proizvoda

WA VB RG	Priključni deo ... VB, crveni mesing, Crveni liv
WA VB VA	Priključni deo ... VB VA, plemeniti čelik

Uprkos pažljivom proveravanju, ne možemo isključiti greške i ne preuzimamo nikakvu garanciju za navedene podatke.