HK CDB

Sigurnosna navrtka za osiguranje klipa, ravna

Osobine

Materijal	čelik

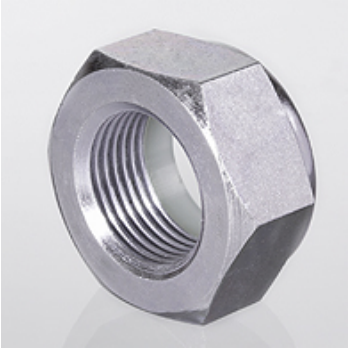

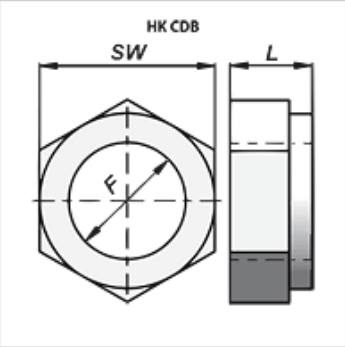

Artikal

Naziv	F	L (mm)	SW (mm)	Težina (kg)
HK CDB 000 2015	M 20x1,5	18	30	0,06
HK CDB 000 2420	M 24x2	21	36	0,10
HK CDB 000 2720	M 27x2	23	41	0,18

Uprkos pažljivom proveravanju, ne možemo isključiti greške i ne preuzimamo nikakvu garanciju za navedene podatke.