WA VC RG

Priključni deo ... VC, crveni mesing

Osobine

Oblast primene	Priključna armatura za metalna creva
Priključak 1	colovani spoljašnji konusni navoj
Oblik zaptivke 1	konusno zaptivanje
Norma	DIN EN 10226 / ISO 7-1
Primena	model sa lemom postojan na temperaturi do 200 °C
Konstrukcija	pravo
Verzija	3-delni navojni spoj
Materijal	Crveni liv



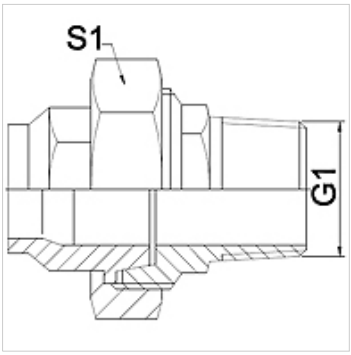

Napomena

Navedene širine ključeva predstavljaju orijentacione vrednosti!

Napomene u vezi porudžbine

Ostali modeli na zahtev

Artikal

Naziv	DN	G1	S1 (mm)
WA 013 VC RG	13	R 1/2"	28,0
WA 020 VC RG	20	R 3/4"	32,0
WA 025 VC RG	25	R 1"	42,0
WA 032 VC RG	32	R 1.1/4"	50,0
WA 040 VC RG	40	R 1.1/2"	55,0
WA 050 VC RG	50	R 2"	70,0

Varijante proizvoda

WA VC	Priključni deo ... VC temper liv, Temper liv
WA VC VA	Priključni deo ... VC, VA, plemeniti čelik

Uprkos pažljivom proveravanju, ne možemo isključiti greške i ne preuzimamo nikakvu garanciju za navedene podatke.