WA HR

Priključni deo ... HR čelik

Osobine

Oblast primene	Priključna armatura za metalna creva
Priključak 1	BSP spoljni cilindrični navoj
Oblik zaptivke 1	ravno zaptivanje
Norma	ISO 228-1
Skraćenica	AGR ravan
Konstrukcija	pravo
Materijal	čelik



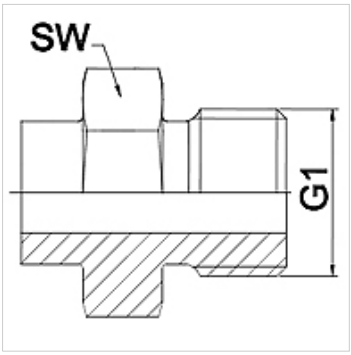

Napomena

Model sa varom samo u varijanti od plemenitog čelika
Navedene širine ključeva predstavljaju orijentacione vrednosti!

Napomene u vezi porudžbine

Ostali modeli na zahtev

Artikal

Naziv	DN	PN (bar)	G1	SW (mm)
WA 006 HR	6	350	G 1/4"	19
WA 010 HR	10	350	G 3/8"	22
WA 013 HR	13	315	G 1/2"	27
WA 016 HR	16	315	G 5/8"	30
WA 020 HR	20	250	G 3/4"	32
WA 025 HR	25	200	G 1"	41
WA 032 HR	32	160	G 1.1/4"	50
WA 040 HR	40	125	G 1.1/2"	55
WA 050 HR	50	80	G 2"	70

Varijante proizvoda

WA HR VA	Priključni deo ... HR VA, plemeniti čelik

Uprkos pažljivom proveravanju, ne možemo isključiti greške i ne preuzimamo nikakvu garanciju za navedene podatke.