WA HS VA
Priključni deo ... HS VA

Osobine

Oblast primene	Priključna armatura za metalna creva
Priključak 1	metrički spoljni cilindrični navoj
Oblik zaptivke 1	24° unutrašnji konus
Norma	DIN 2353 ISO 8434-1
Skraćenica	CES
Konstrukcija	pravo
Serija	težak
Materijal	plemeniti čelik



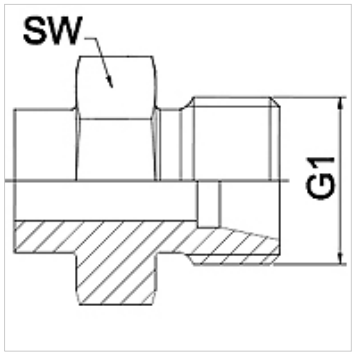

Napomena
Navedene širine ključeva predstavljaju orijentacione vrednosti!

Napomene u vezi porudžbine
Ostali modeli na zahtev

Artikal

Naziv	DN	PN (bar)	G1	Serija	SW (mm)
WA 004 HS VA	4	630	M 16 x 1,5	8S	17
WA 006 HS VA	6	630	M 18 x 1,5	10 S	19
WA 008 HS VA	8	630	M 20 x 1,5	12 S	22
WA 010 HS VA	10	630	M 22 x 1,5	14 S	24
WA 013 HS VA	13	400	M 24 x 1,5	16 S	27
WA 016 HS VA	16	400	M 30 x 2	20 S	32
WA 020 HS VA	20	400	M 36 x 2	25 S	36
WA 025 HS VA	25	250	M 42 x 2	30 S	46
WA 032 HS VA	32	250	M 52 x 2	38 S	55

Varijante proizvoda

WA HS	Priključni deo ... HS čelik, čelik (koji se može zavarivati)

Uprkos pažljivom proveravanju, ne možemo isključiti greške i ne preuzimamo nikakvu garanciju za navedene podatke.