OR 70° Shore Silicon

O-prsten, 70SH Silikon

Osobine

Konstrukcija	O-prsten
Materijal	silikon 70 Shore



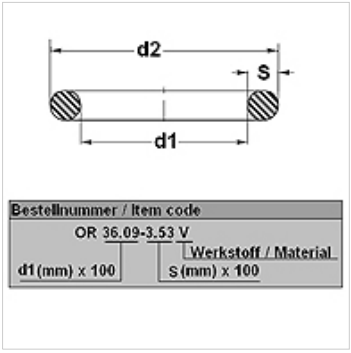

Artikal

Naziv	d1 (mm)	d2 (mm)	s (mm)
OR 36.09-3.53 S70	36,09	43,15	3,53
OR 266.29-3.53 S70	266,29	273,35	3,53
OR 304.39-3.53 S70	304,39	311,45	3,53
OR 329.57-7 S70	329,57	343,57	7,00

Uprkos pažljivom proveravanju, ne možemo isključiti greške i ne preuzimamo nikakvu garanciju za navedene podatke.