HK KR 01
Nepovratni ventil

Osobine

Verzija	Ventil međuploče
Radni pritisak	maks. 350 bara
Zapreminski protok	maks. 100 l/min
Priključak	ISO/Cetop 05 NG10

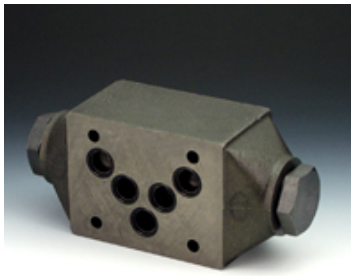

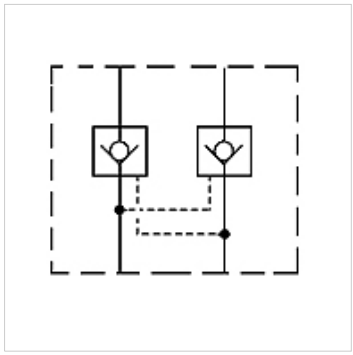

Opis
Ventil međuploče za nadgradnju vertikalno povezanih ventila ISO/Cetop 05 NG10

Napomene u vezi porudžbine
Ostali ventili međuploče na zahtev

Artikal

Naziv	deluje u kanalu	Verzija	Visina ploče (mm)	Težina (kg)
HK KR 011	P	direktnim upravljanjem	50	2,8
HK KR 012	A + B	koji se može deblokirati odnos upravljanja 1: 3,3	50	2,8
HK KR 013	A	koji se može deblokirati odnos upravljanja 1: 3,3	50	2,8
HK KR 014	B	koji se može deblokirati odnos upravljanja 1: 3,3	50	2,8

Uprkos pažljivom proveravanju, ne možemo isključiti greške i ne preuzimamo nikakvu garanciju za navedene podatke.