HK PAM 014 R

Ručna pumpa za ugradnju u cevovodu

Osobine

Materijal	Kućište: liv, unutrašnji delovi od čelika



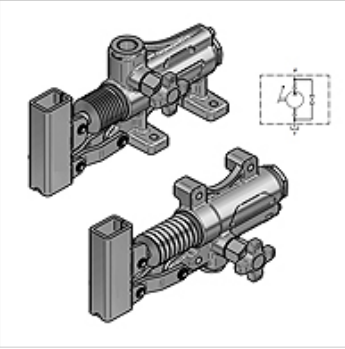

Napomena

Ovi ventili za ograničavanje pritiska se moraju podesiti za primenu.

Napomene u vezi porudžbine

Pažnja! Poručiti i ručnu polugu HKPAM0290000!

Artikal

Naziv	Navoj	Vdh (ccm) (cc)	Verzija	p max. (bar)	Pritisak (30)* (bar)	Težina (kg)
HK PAM 014 20 00	1/2-3/8" IG	20	sa ručnim ispuštanjem	350	130	2,75
HK PAM 014 20 02	1/2-3/8" IG	20	bez ručnog ispuštanja i ventila za ograničavanje pritiska	350	130	2,70
HK PAM 014 20 04	1/2-3/8" IG	20	sa ventilom za ograničavanje pritiska	350	130	2,90
HK PAM 014 40 00	1/2-1/2" IG	40	sa ručnim ispuštanjem	280	90	3,65
HK PAM 014 40 04	1/2-1/2" IG	40	sa ventilom za ograničavanje pritiska	280	90	3,80

Vdh = zapreminski kapacitet po dvostrukom hodu – Pritisak (30)= stvoreni pritisak uz ručne sile od 30 daN sa standardnom polugom

Pribor

HK PAM Hebel	Poluga za ručnu pumpu PAM
HK PAM Faltenbalg	Meh za ručnu pumpu PAM

Uprkos pažljivom proveravanju, ne možemo isključiti greške i ne preuzimamo nikakvu garanciju za navedene podatke.