AC OR TUBO GR

O-prsten, TUBO klima

Osobine

Konstrukcija	Zaptivni prsten
Podesno za	sa sledeća rashladna sredstva R134a R404a
Temperatura min.	-40 °C
Temperatura max.	150 °C
Materijal	Hloropen (neopren)



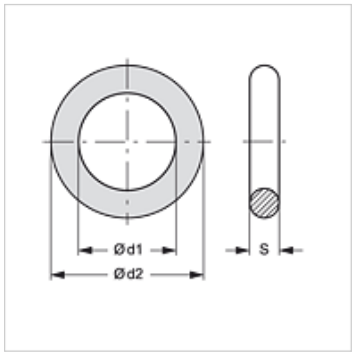

Artikal

Naziv	Ø d1 (mm)	Ø d2 (mm)	S (mm)
AC OR TUBO 08 GR	7,6	11,16	1,78
AC OR TUBO 10 GR	10,8	14,36	1,78
AC OR TUBO 13 GR	14,0	17,56	1,78
AC OR TUBO 16 GR	17,2	20,76	1,78

je oprema za sledeće proizvode

ACN AO	AC-Clip spojni umetak, spojnica za crevo
ACN AO 45	AC-Clip spojni umetak, spojnica za crevo, ugao 45°
ACN AO 45 BN	AC-Clip spojni umetak, spojn. za crevo sa vent., niskoprit., ugao 45°
ACN AO 90	AC-Clip spojni umetak, spojnica za crevo, ugao 90°
ACN AO 90 BHL	AC clip nipples, pipe connection with HP filling valve, angle 90°
ACN AO 90 BNL	AC-Clip spojni umetak, spojn. za crevo sa vent., niskoprit., ugao 90°
ACN AO BH	AC clip nipples, pipe connection with high-pressure filling valve
ACN AO BN	AC clip nipples, pipe connection with high-pressure filling valve
ACN DF	AC-Clip spojni umetak za DENSO kompresorsku prirubnicu
ACN DF 90	AC-Clip spojni umetak, za DENSO kompresorsku prirubnicu, ugao 90°
ACN FO	AC-Clip spojni umetak, za postavljanje na prirubnicu
ACN FO 45	AC-Clip spojni umetak, za postavljanje na umetak, ugao 45°
ACN FO 90	AC-Clip spojni umetak, za postavljanje na umetak, ugao 90°
ACN FO MF	AC-Clip spojni umetak, priključak na crevo sa prirubnicom
ACN FO MF 45	AC-Clip spojni umetak, spojnica za crevo sa prirubnicom, ugao 45°
ACN FO MF 90	AC-Clip spojni umetak, spojnica za crevo sa prirubnicom, ugao 90°

Uprkos pažljivom proveravanju, ne možemo isključiti greške i ne preuzimamo nikakvu garanciju za navedene podatke.