SRS SIL

Sigurnosni lim za cevnu obujmicu

Osobine

Konstrukcija	za cevnu obujmicu
Serija	lak
Norma	DIN 3015-1
Materijal	čelik
Površinska zaštita	galvanska prevlaka

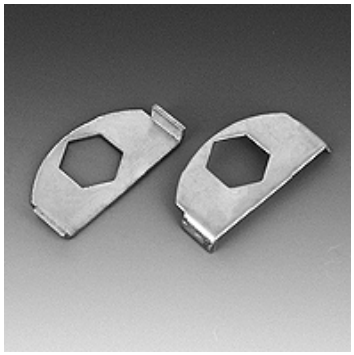

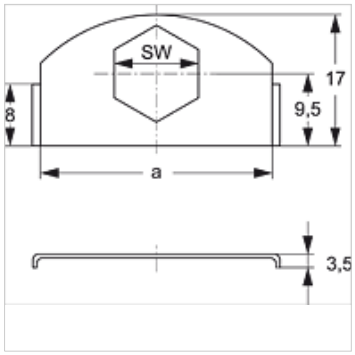

Opis

za sve veličine obujmica lake serije modela i obujmice za duple cevi.

Artikal

Naziv	a (mm)	SW (mm)
SRS SI L	30	11

je dodatni element za sledeće proizvode

A 0 A	Sklop grupe A 0 konstrukcija
A 1-6 A	Sklop grupe A 1-6 konstrukcija

Uprkos pažljivom proveravanju, ne možemo isključiti greške i ne preuzimamo nikakvu garanciju za navedene podatke.