WA VBF

Priključni deo ... VBF temper liv

Osobine

Oblast primene	Priključna armatura za metalna creva
Priključak 1	colovani cilindrični unutrašnji navoj
Oblik zaptivke 1	ravno zaptivanje
Norma	DIN EN 10226 / ISO 7-1
Konstrukcija	pravo
Primena	model sa lemom postojan na temperaturi do 200 °C
Materijal	Temper liv



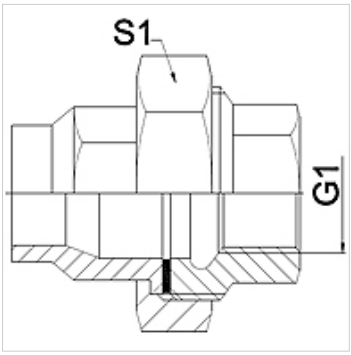

Napomena

Navedene širine ključeva predstavljaju orijentacione vrednosti!
The specified working pressure PN(bar) relates to the working temperature of -20 °C to 120 °C. At working temperature of 120 °C to 200 °C the working pressure PN (bar) reduces to 22,7 bar.

Napomene u vezi porudžbine

Ostali modeli na zahtev

Artikal

Naziv	DN	PN (bar)	G1	S1 (mm)
WA 006 VBF	6	25	Rp 1/4"	28,0
WA 010 VBF	10	25	Rp 3/8"	32,0
WA 013 VBF	13	25	Rp 1/2"	39,0
WA 020 VBF	20	25	Rp 3/4"	48,0
WA 025 VBF	25	25	Rp 1"	55,0
WA 032 VBF	32	25	Rp 1.1/4"	67,0
WA 040 VBF	40	25	Rp 1.1/2"	74,0
WA 050 VBF	50	25	Rp 2"	90,0
WA 065 VBF	65	25	Rp 2.1/2"	111,0
WA 080 VBF	80	25	Rp 3"	130,0

Varijante proizvoda

WA VBF RG	Priključni deo ... VBF, crveni mesing, Crveni liv
WA VBF VA	Priključni deo ... VBF VA, plemeniti čelik

Uprkos pažljivom proveravanju, ne možemo isključiti greške i ne preuzimamo nikakvu garanciju za navedene podatke.