WA VBF RG

Priključni deo ... VBF, crveni mesing

Osobine

Oblast primene	Priključna armatura za metalna creva
Priključak 1	colovani cilindrični unutrašnji navoj
Oblik zaptivke 1	ravno zaptivanje
Norma	DIN EN 10226 / ISO 7-1
Konstrukcija	pravo
Primena	model sa lemom postojan na temperaturi do 200 °C
Verzija	3-delni navojni spoj
Materijal	Crveni liv



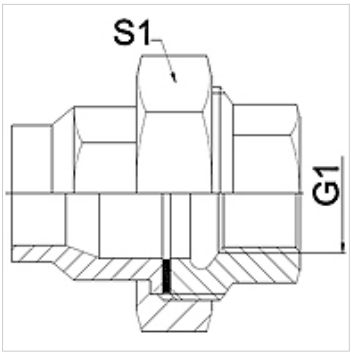

Napomena

Navedene širine ključeva predstavljaju orijentacione vrednosti!

Napomene u vezi porudžbine

Ostali modeli na zahtev

Artikal

Naziv	DN	G1	S1 (mm)
WA 013 VBF RG	13	Rp 1/2"	30,0
WA 020 VBF RG	20	Rp 3/4"	37,0
WA 025 VBF RG	25	Rp 1"	46,0

Varijante proizvoda

WA VBF	Priključni deo ... VBF temper liv, Temper liv
WA VBF VA	Priključni deo ... VBF VA, plemeniti čelik

Uprkos pažljivom proveravanju, ne možemo isključiti greške i ne preuzimamo nikakvu garanciju za navedene podatke.