WA VCF RG

Priključni deo ... VCF, crveni mesing

Osobine

Oblast primene	Priključna armatura za metalna creva
Priključak 1	colovani spoljašnji konusni navoj
Oblik zaptivke 1	ravno zaptivanje
Norma	DIN EN 10226 / ISO 7-1
Primena	model sa lemom postojan na temperaturi do 200 °C
Konstrukcija	pravo
Verzija	3-delni navojni spoj
Materijal	Crveni liv



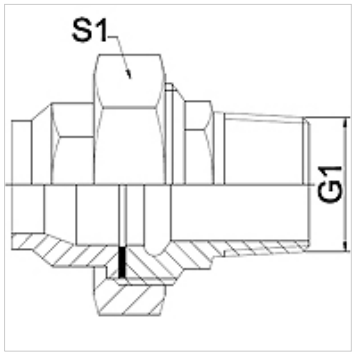

Napomena

Navedene širine ključeva predstavljaju orijentacione vrednosti!

Napomene u vezi porudžbine

Ostali modeli na zahtev

Artikal

Naziv	DN	G1	S1 (mm)
WA 013 VCF RG	13	R 1/2"	28,0
WA 020 VCF RG	20	R 3/4"	32,0
WA 025 VCF RG	25	R 1"	42,0

Varijante proizvoda

WA VCF	Priključni deo ... VCF, temper liv, Temper liv
WA VCF VA	Priključni deo ... VCF, VA, plemeniti čelik

Uprkos pažljivom proveravanju, ne možemo isključiti greške i ne preuzimamo nikakvu garanciju za navedene podatke.