DAMPF HR MG

Armature za paru HR, sa steznom čaurom, mesing

Osobine

Oblast primene	Primene u oblastima vrele vode ili zasićene pare
Priključak 1	BSP spoljni konusni navoj
Oblik zaptivke 1	ravno zaptivanje
Radni pritisak	maks. do 18 bara
Skraćenica	AGR ravan
Norma	DIN EN 14423 Standard navoja ISO 228/DIN 2999
Obim isporuke	sa steznim čaurama
Temperaturni opseg	Zasićena para maks. do +210 °C Vrela voda maks. do +120 °C
Materijal	Mesing Stezna čaura od presovanog mesinga



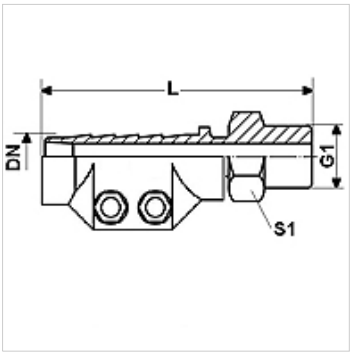

Artikal

Naziv	DN	Veličina	col	G1	L (mm)	Opseg rastezanja (mm)	S1 (mm)
DAMPF 13 HR MG	12	8	1/2"	G 1/2" -14	95,0	24 - 26	22
DAMPF 19 HR MG	19	12	3/4"	G 3/4" -14	95,0	32 - 34	27
DAMPF 25 HR MG	25	16	1"	G 1" -11	100,0	39 - 41	36
DAMPF 32 HR MG	31	20	1.1/4"	G 1.1/4" -11	105,0	47 - 50	46
DAMPF 38 HR MG	38	24	1.1/2"	G 1.1/2" -11	125,0	53 - 56	50
DAMPF 50 HR MG	51	32	2"	G 2" -11	140,0	67 - 69	60

DN = nominalni prečnik, nominalna širina

Varijante proizvoda

DAMPF AR	Armature za paru AR, sa steznom čaurom, čelik, čelik
DAMPF AR VA	Armature za paru AR, sa steznom čaurom, plemeniti čelik, plemeniti čelik

Uprkos pažljivom proveravanju, ne možemo isključiti greške i ne preuzimamo nikakvu garanciju za navedene podatke.