DAMPF AR

Armature za paru AR, sa steznom čaurom, čelik

Osobine

Oblast primene	Primene u oblastima vrele vode ili zasićene pare
Priključak 1	BSP navoj navrtke
Oblik zaptivke 1	ravno zaptivanje
Radni pritisak	maks. do 18 bara
Skraćenica	DKR ravan
Norma	DIN EN 14423 Standard navoja ISO 228/DIN 2999
Obim isporuke	sa steznim čaurama i zaptivkom
Temperaturni opseg	Zasićena para maks. do +210 °C Vrela voda maks. do +120 °C
Materijal	čelik Stezna čaura od presovanog mesinga
Površinska zaštita	galvanska prevlaka



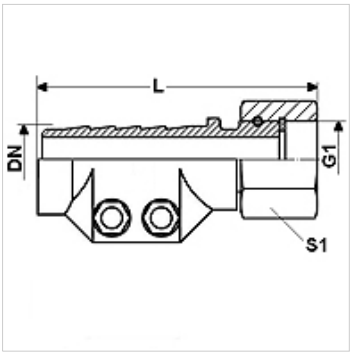

Artikal

Naziv	DN	Veličina	col	G1	L (mm)	Opseg rastezanja (mm)	S1 (mm)
DAMPF 13 AR	12	8	1/2"	G 1/2" -14	88,0	24 - 26	27
DAMPF 19 AR	19	12	3/4"	G 3/4" -14	92,0	32 - 34	32
DAMPF 25 AR	25	16	1"	G 1" -11	93,0	39 - 41	41
DAMPF 32 AR	31	20	1.1/4"	G 1.1/4" -11	97,5	47 - 50	50
DAMPF 38 AR	38	24	1.1/2"	G 1.1/2" -11	120,0	53 - 56	55
DAMPF 50 AR	51	32	2"	G 2" -11	131,0	67 - 69	70

DN = nominalni prečnik, nominalna širina

Varijante proizvoda

DAMPF AR MG	Armature za paru AR, sa steznom čaurom, mesing, Mesing
DAMPF AR VA	Armature za paru AR, sa steznom čaurom, plemeniti čelik, plemeniti čelik

Uprkos pažljivom proveravanju, ne možemo isključiti greške i ne preuzimamo nikakvu garanciju za navedene podatke.