TW-TUE MG

Armatura za cisternu, mesing

Osobine

Oblast primene	Cisterne
Priključak 1	Crevni priključak
Priključak 2	BSP navoj navrtke
Oblik zaptivke 2	ravno zaptivanje
Konstrukcija	sa sigurnosnom vezom
Norma	DIN EN 14 420-5
Obim isporuke	sa ravnom zaptivkom od PUR
Materijal	Mesing



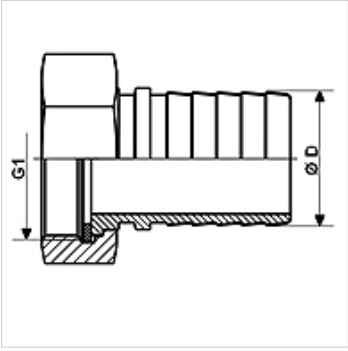

Artikal

Naziv	DN*	Ø D (mm)	G1	maks. radni pritisak (bar)
TW-TUE 12 13 MG	13	13,4	G 1/2" -14	16
TW-TUE 34 19 MG	19	19,4	G 3/4" -14	16
TW-TUE 10 25 MG	25	25,4	G 1" -11	16
TW-TUE 114 32 MG	32	32,4	G 1.1/4" -11	16
TW-TUE 112 38 MG	35	38,4	G 1.1/2"	16
TW-TUE 20 50 MG	50	50,4	G 2" -11	16
TW-TUE 212 63 MG	63	60,4	G 2.1/2" -11	16
TW-TUE 30 75 MG	75	75,4	G 3" -11	16
TW-TUE 40 100 MG	100	100,4	G 4" -11	16

DN = nominalni prečnik, nominalna širina

Pribor

KS AL	Stezna čaura, aluminijum
KS FIX AL	Stezna čaura za spajanje čivija, aluminijum

je oprema za sledeće proizvode

TW	Crevo za cisterne
TW OW	Crevo za cisterne bez spirale

Uprkos pažljivom proveravanju, ne možemo isključiti greške i ne preuzimamo nikakvu garanciju za navedene podatke.